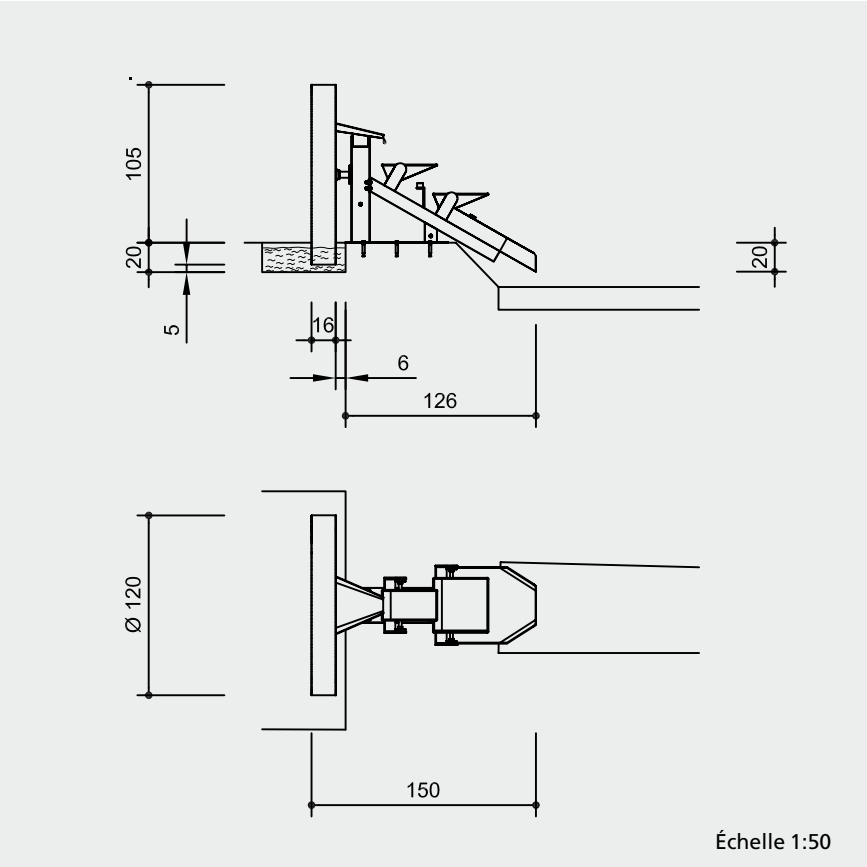

Jeux conformes aux normes de sécurité EN 1176/1177

Principaux éléments

1 Spirale rotative avec écoulement de sortie.
1 gouttière d'écoulement avec 2 plateaux.

Recommandations principales d'installation

Pour que l'appareil fonctionne correctement, une profondeur de 20 cm d'eau est nécessaire.
Approvisionnement en eau courante et bassin collecteur à prévoir par le client avant installation.

Fondations
Poteaux sur platines de fixations à spitter.

Attention :
Les dimensions données ici peuvent varier. Pour obtenir les dimensions précises requises pour l'installation, référez-vous aux installations de montage spécifiques à la référence du jeu choisi.
Nous nous réservons le droit de changer les données techniques sans préavis.

Pour l'utilisation du jeu en milieu chloré, nous proposons, à la demande, l'équipement en acier inox spécial.

Matériaux

Construction de la Spirale : exclusivement en acier inox.

Toutes les parties mobiles sont montées sur paliers avec roulements à billes.

Dimensions
(indiquées dans une fourchette approximative)

Longueur totale	1,5 m
Diamètre de la roue	1,2 m

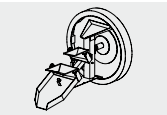

5.20850